第69回都民大会（ソフトボール競技） 男子の部

日時：平成28年5月7日・8日・14日・15日（予備）
会場：都立練馬区光が丘公園野球場

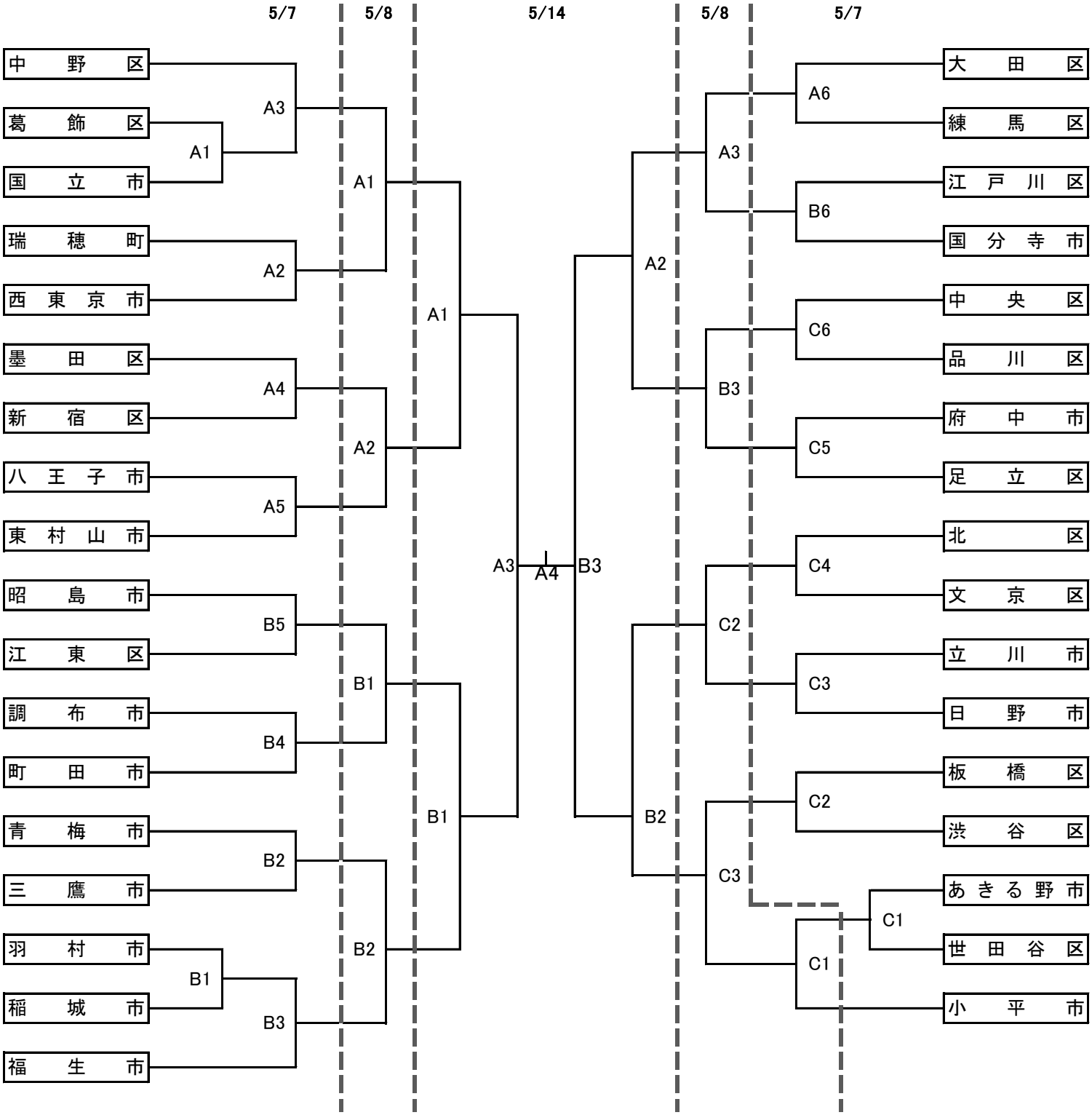

開会式：5/7　8時15分～

第1試合　9:00～	第4試合　13:00～	A：:光が丘公園運動場A
第2試合　10:20～	第5試合　14:20～	B：:光が丘公園運動場B
第3試合　11:40～	第6試合　15:40～	C：:光が丘公園運動場C